ООО «Хандл Индастриз»
ул. Короленко 19Б, г. Нижний Новгород, Россия, 603000

# Описание механического аппликатора

Поставляемые аппликаторы произведены в Японии, собраны в Тайване

| | |
|---|---|
| Обжимной диапазон регулировки высоты | 2mm с шагом 0.02mm |
| Закрытая высота | 135.78mm (5.346in) |
| Ход | 30/40mm(1.575/1.18in) |
| Упреждающая регулировка | MAX 26mm (0.047in) |
| Монтажный провод | 0.08-6.0 $mm^2$ (9-30AWG) |
| Размер (ширина X высота X глубина) | 190 X 160 X 105mm |
| Вес | 5kg |

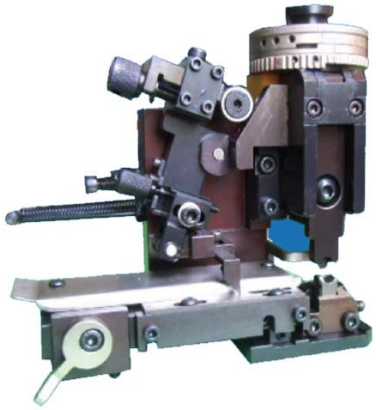

## Спецификация рабочей части аппликатора

| | |
|---|---|
| 1 | Основание ножа |
| 2 | Пуансон изоляции |
| 3 | Пуансон жилы |
| 4 | Регулируемый фиксатор |
| 5 | Регулируемая форма |
| 6 | Верхнее основание ножа |
| 7 | Держатель ножа |
| 8 | Нож |
| 9 | Матрица изоляции |
| 10 | Матрица жилы |

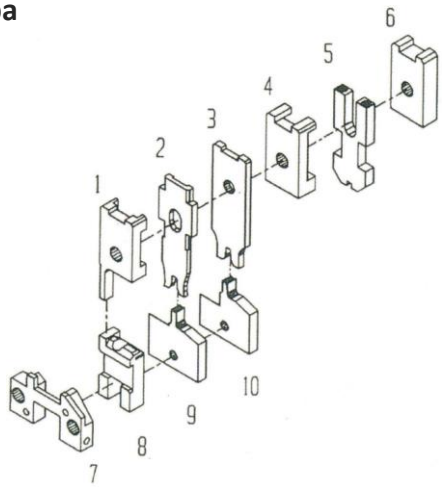


– Полностью совместим с автоматическими линиями и полуавтоматическими прессами производителей Komax, AMP, Mecal и другими

– Возможна поставка аппликаторов с пневматической подачей (рекомендуется производителем)

– Аппликатор изготавливается как с прямой, так и с боковой подачей контактов

– Поставляется с двумя дополнительными рабочими комплектами (позиции 2, 3, 9, 10; набор может изменяться от типа контакта)

– Срок поставки 8-12 недель в зависимости от типа контакта

ТЕЛЕФОН
+7 (499) 653 91 50, +7 (831) 280 95 50

ФАКС
+7 (831) 280 95 50

E-MAIL
info@hndl.ru

ВЕБ-АДРЕС
www.hndl.ru